Close

Yale

MR

- Chariot à mât rétractable 1400 kg, 1600 kg, 2000 kg, 2500 kg
- Technologie à courant alternatif sur la traction, le levage et les moteurs de direction
- Commande par joystick Palmtech™
- Direction 360°
- Tablier porte-fourches inclinable avec déplacement latéral intégré
- Direction par commande à volant progressive

Chariot avec équipements en option

Principaux avantages de la gamme MR

Confort du cariste

- Siège confortable entièrement réglable
- Console de direction 3 voies réglable
- Afficheur multifonctions lisible “d’un seul coup d’oeil”
- Sélection de modes de fonctionnement prédéfinis
- Réduction automatique de la vitesse lors de la prise de virages
- Marche intégrée et poignée d’accès rembourrée
- Accoudoir rembourré coulissant.

Performances et rendement

- Le moteur de traction à courant alternatif délivre un couple d'accélération élevé, des vitesses de déplacement rapides en charge ou à vide, des changements de direction tout en douceur et un freinage puissant par récupération d'énergie
- Le moteur à courant alternatif sur l’hydraulique permet un fonctionnement d’un bon rendement et sans à-coups
- La technologie du bus CAN simplifie le câblage et renforce la transmission des données et la détection des alarmes.

Modèles MR14, MR14H, MR16, MR16H, MR16N, MR20, MR20H, MR25

VDI 2198 Dimensions du chariot

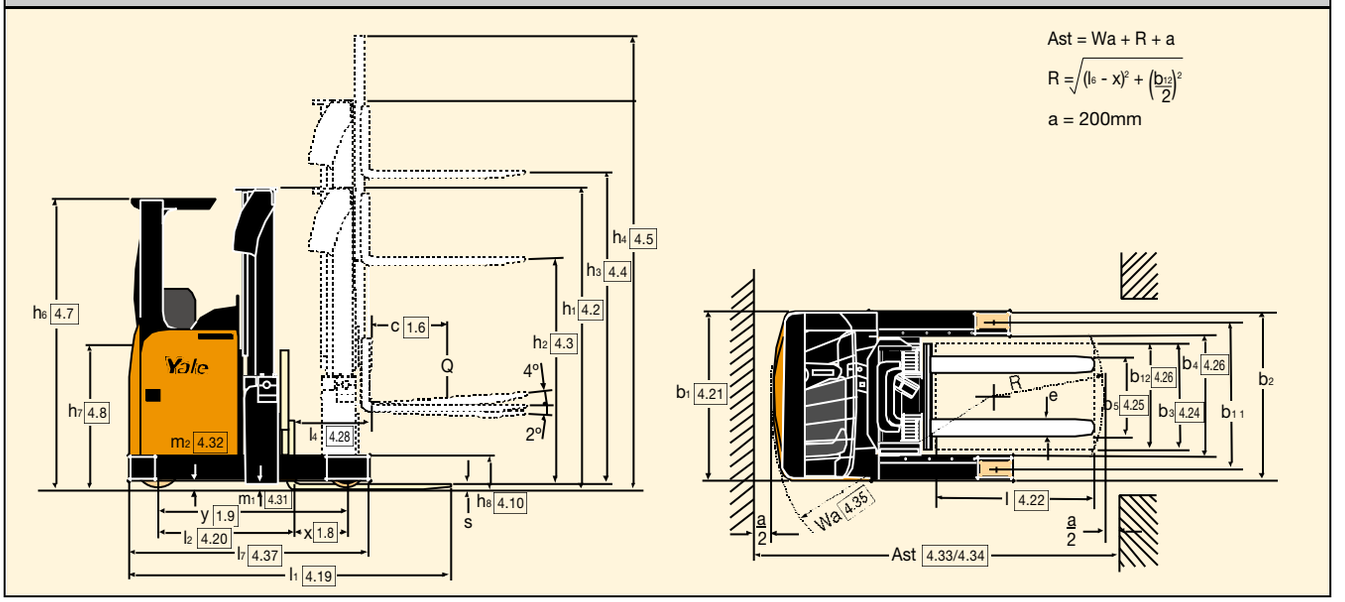

Type de mât - 3 étages avec grande levée libre

Modèle	Levée (h_3) mm	Levée libre (h_2) mm	Hauteur hors-tout mât abaissé (h_1) mm	Hauteur mât déployé (h_4)* mm	Inclinaison du tablier porte-fourches avant/arrière
MR14, MR16, MR16N	4626	1555	2125	5676	2° / 4°
MR14, MR16, MR16N	5076	1705	2275	6126	2° / 4°
MR14, MR16, MR16N	5526	1855	2425	6576	2° / 4°
MR14, MR16, MR16N	6426	2155	2725	7476	2° / 4°
MR14, MR16, MR16N	6876	2305	2875	7926	2° / 4°
Model	**h_3**	**h_2**	**h_1**	**h_4***	
MR20	4626	1555	2125	5676	2° / 4°
MR20	5076	1705	2275	6126	2° / 4°
MR20	5526	1855	2425	6576	2° / 4°
MR20	6426	2155	2725	7476	2° / 4°
MR14H, MR16N	7026	2455	3025	8076	2° / 4°
MR14H, MR16N	7476	2605	3175	8526	2° / 4°
MR14H, MR16N	8076	2805	3375	9126	2° / 4°
MR14H, MR16N	8526	2955	3525	9576	2° / 4°
MR14H, MR16N	8726	3155	3725	9776	2° / 4°
Model	**h_3**	**h_2**	**h_1**	**h_4***	
MR25	4526	1555	2125	5576	2° / 4°
MR25	4976	1705	2275	6026	2° / 4°
MR25	5426	1855	2425	6476	2° / 4°
MR25	6326	2155	2725	7376	2° / 4°
MR20H, MR25	6776	2305	2875	7826	2° / 4°
MR16H, MR20H, MR25	7026	2455	3025	8076	2° / 4°
MR16H, MR20H, MR25	7476	2605	3175	8526	2° / 4°
MR16H, MR20H, MR25	8076	2805	3375	9126	2° / 4°
MR16H	8526	2955	3525	9576	2° / 4°
MR16H	9026	3255	3825	10076	2° / 4°
MR16H	9176	3305	3875	10226	2° / 4°
Model	**h_3**	**h_2**	**h_1**	**h_4***	
MR20H, MR25	8526	2955	3525	9576	2° / 4°
MR20H, MR25	9026	3255	3825	10076	2° / 4°
MR20H, MR25	9476	3405	3975	10526	2° / 4°
MR20H, MR25	10076	3705	4275	11126	2° / 4°
MR20H, MR25	10526	3855	4425	11576	2° / 4°
MR20H, MR25	11426	4155	4725	12476	2° / 4°

*Les valeurs h4 comprennent le dosseret d'appui de charge.

VDI 2198 - Spécifications générales

Caractéristiques	1.1	Constructeur		Yale			Yale			
	1.2	Désignation modèle		**MR14**			**MR14H**			
	1.3	Énergie: batterie, diesel, GPL		Batterie			Batterie			
	1.4	Conduite: manuelle, accompagnant, debout, assise		Assise			Assise			
	1.5	Capacité de charge	Q (t)	1.4			1.4			
	1.6	Centre de gravité	c (mm)	600			600			
	1.8	Distance de la charge	x (mm)	465	393	321	480	408	336	
	1.9	Empattement	y (mm)	1435			1450			
Poids	2.1	Poids à vide	kg	2980[4]			3440[4]			
	2.3	Charge par essleu en charge, avant/arrière	kg	2010 / 970[4]			2220 / 1220[4]			
	2.4	Charge par essieu mât avancé en charge, avant/arrière	kg	850 / 3530[4]			770 / 4070[4]			
	2.5	Charge par essieu mât reculé en charge, avant/arrière	kg	1860 / 2520[4]			1970 / 2870[4]			
Roues et pneus	3.1	Bandages: caoutchouc, polyuréthane avant/arrière		Poly / Poly			Poly / Poly			
	3.2	Dimensions des roues - avant		Ø 305 x 140			Ø 305 x 140			
	3.3	Dimensions des roues - arrière		Ø 250 x 100			Ø 285 x 100			
	3.5	Nombre de roues, avant/arrière (x = motrice)		1 x /2			1 x /2			
	3.6	Largeur de voie - avant	b_{10} (mm)	-			-			
	3.7	Largeur de voie - arrière	b_{11} (mm)	1126			1126			
Dimensions	4.1	Inclinaison du tablier porte-fourches avant/arrière	Degrés	2 / 4			2 / 4			
	4.2	Hauteur du mât abaissé	h_1 (mm)	4626			7026			
	4.3	Levée libre	h_2 (mm)	1555			2455			
	4.4	Hauteur de levage	h_3 (mm)	2125			3025			
	4.5	Hauteur du mât déployé	h_4 (mm)	5676			8076			
	4.7	Hauteur du toit protecteur	h_6 (mm)	2190[7]			2190[7]			
	4.8	Hauteur du siège	h_7 (mm)	1075			1075			
	4.10	Hauteur des longerons	h_8 (mm)	260			285[1]			
	4.19	Longueur hors tout	l_1 (mm)	2400	2472	2544	2400	2472	2544	
	4.20	Longueur jusqu'à la face avant des fourches	l_2 (mm)	1200	1272	1344	1200	1272	1344	
	4.21	Largeur hors tout	b_1/b_2 (mm)	1270			1270			
	4.22	Dimensions des fourches	s/e/l (mm)	100 / 35 / 1200			100 / 35 / 1200			
	4.23	Tablier porte-fourches selon DIN 15173, Classe/Forme A, B		2A			2A			
	4.24	Largeur du tablier porte-fourches	b_3 (mm)	800			800			
	4.25	Ecartement extérieur des fourches min./max.	b_5 (mm)	240 / 672			240 / 672			
	4.26	Largeur entre les longerons	b_4 (mm)	900			900			
	4.28	Course de rétraction du mât	l_4 (mm)	635	563	491	665	593	521	
	4.31	Garde au sol avec charge sous le mât	m_1 (mm)	75			75			
	4.32	Garde au sol au milieu de l'empattement	m_2 (mm)	75			75			
	4.33	Largeur d'allée avec palette 1000 x 1200 de large	Ast (mm)	2692	2741	2794	2696	2745	2797	
		Largeur d'allée avec palette 1000 x 1200 de large BITA GN9 (D + a)	Ast (mm)	2627	2690	2754	2627	2690	2754	
	4.34	Largeur d'allée avec palette 800 x 1200 de long VDI 2198 (Wa + R + a)	Ast (mm)	2725	2789	2854	2726	2789	2854	
		Largeur d'allée avec palette 800 x 1200 de long VDI 3597 (Wa + l6 -x + a)	Ast (mm)	2623	2695	2767	2622	2694	2766	
	4.35	Rayon de giration	Wa (mm)	1688			1702			
	4.37	Longueur sur les longerons	l_7 (mm)	1815			1845			
Performances	5.1	Vitesse de déplacement en charge/à vide [5]	km/h	12 / 12			12 / 12			
	5.2	Vitesse de levée en charge/à vide [5]	m/s	0.36 / 0.52			0.36 / 0.52			
	5.3	Vitesse de descente en charge/à vide [5]	m/s	0.53 / 0.51			0.53 / 0.51			
	5.4	Vitesse d'avancement en charge/à vide [5]	m/s	0.15 / 0.16			0.15 / 0.16			
	5.8	Performances en rampes maximales en charge/à vide [6]	%	12 / 18			12 / 18			
	5.9	Temps d'accélération en charge/à vide [3]	s	4 / 4			4 / 4			
	5.10	Frein de service		Electrique / el.magn.			Electric / el.magn.			
Moteurs	6.1	Moteur de traction, puissance S2 60 min	kW	6.4			6.4			
	6.2	Moteur de levée, puissance S3 15%	kW	14			14			
	6.3	Batterie selon DIN 43531/35/36 A, B, C, non		43531 C			43531 C			
	6.4	Tension batterie/capacité sur base de cinq heures	V/Ah	48/420	48/560	48/700	48/420	48/560	48/700	
	6.5	Poids de la batterie	kg	750 - 1200			750 - 1200			
	6.6	Consommations selon cycle VDI	kWh/h	/			/			
Autre	8.1	Commande de vitesse		AC ~ MOSFET			AC ~ MOSFET			
	8.2	Pression utile pour les accessoires	bar	140			140			
	8.3	Débit d'huile pour les accessoires	l / min	20			20			
	8.4	Niveau sonore moyen à l'oreille du conducteur	dB (A)	< 70			< 70			

[1] Largeur protection supérieure + 20mm

[1a] Largeur protection supérieure + 13mm

[1b] Avec freins sur les roues porteuses + 7mm

[2] Dimensions avec longueur des fourches 1200mm

[3] Accélération avec 3 valeurs prédéfinies disponibles sélectionnées directement par l'opérateur : doux, moyen, difficile

VDI 2198 - **Spécifications générales** - continué

Caractéristiques	1.1	Yale			Yale			Yale			Yale			Yale			Yale		
	1.2	**MR16**			**MR16H**			**MR16N**			**MR20**			**MR20H**			**MR25**		
	1.3	Batterie			Batterie			Batterie			Batterie			Batterie			Batterie		
	1.4	Assise			Assise			Assise			Assise			Assise			Assise		
	1.5	1.6			1.6			1.6			2.0			2.0			2.5		
	1.6	600			600			600			600			600			600		
	1.8	515	443	371	-	443	371	395	305	-	503	431	359	-	431	359	-	526	454
	1.9	1485			1485			1485			1550			1550			1650		
Poids	2.1	3000[4]			3680[4]			2940[4]			3470[4]			3880[4]			3920[4]		
	2.3	2010 / 990[4]			2340 / 1340[4]			1890 / 1050[4]			2400 / 1070[4]			2450 / 1430[4]			2480 / 1440[4]		
	2.4	680 / 3920[4]			800 / 4480[4]			630 / 3910[4]			800 / 4670[4]			910 / 4970[4]			720 / 5700[4]		
	2.5	1860 / 2740[4]			2140 / 3140[4]			1800 / 2940[4]			2080 / 3390[4]			2120 / 3760[4]			2160 / 4260[4]		
Roues et pneus	3.1	Poly / Poly			Poly / Poly			Poly / Poly			Poly / Poly			Poly / Poly			Poly / Poly		
	3.2	Ø 305 x 140			Ø 342 x 140			Ø 305 x 140			Ø 342 x 140			Ø 342 x 140			Ø 342 x 140		
	3.3	Ø 350 x 100			Ø 350 x 100			Ø 285 x 100			Ø 350 x 100			Ø 350 x 100			Ø 350 x 127		
	3.5	1 x /2			1 x /2			1 x /2			1 x /2			1 x /2			1 x /2		
	3.6	-			-			-			-			-			-		
	3.7	1136			1136			986			1136			1136			1163		
Dimensions	4.1	2 / 4			2 / 4			2 / 4			2 / 4			2 / 4			2 / 4		
	4.2	4626			7026			4626			4626			6776			4526		
	4.3	1555			2455			1555			1555			2305			1555		
	4.4	2125			3025			2125			2125			2875			2125		
	4.5	5676			8076			5676			5676			7826			5576		
	4.7	2190[7]			2190[7]			2150[7]			2190[7]			2190[7]			2190[7]		
	4.8	1075			1075			1075			1075			1075			1075		
	4.10	350[1] [1b]			350[1] [1b]			292[1a]			357[1a]			357[1a]			357[1a]		
	4.19	2400	2472	2544	-	2472	2544	2470	2460	-	2477	2549	2621	-	2549	2621	-	2554	2626
	4.20	1200	1272	1344	-	1272	1344	1270	1360	-	1277	1349	1421	-	1349	1421	-	1354	1426
	4.21	1270			1270			1130[8]			1270			1270			1270 / 1330		
	4.22	100 / 35 / 1200			100 / 35 / 1200			130 / 35 / 1200			130 / 40 / 1200			130 / 40 / 1200			130 / 45 / 1200		
	4.23	2A			2A			2A			2A			2A			2A		
	4.24	800			800			800			800			800			800		
	4.25	270 / 702			270 / 702			270 / 702			270 / 702			270 / 702			270 / 702		
	4.26	900			900			760			900			900			900		
	4.28	735	663	591	-	663	591	580	490	-	723	651	579	-	651	579	-	746	674
	4.31	75			75			75			75			75			75		
	4.32	75			75			75			75			75			75		
	4.33	2708	2755	2805	-	2755	2805	2735	2801	-	2776	2824	2875	-	2824	2875	-	2858	2904
		2627	2690	2754	-	2690	2754	2656	2735	-	2695	2758	2822	-	2758	2822	-	2762	2826
	4.34	2729	2792	2856	-	2792	2856	2782	2863	-	2801	2864	2928	-	2864	2928	-	2877	2939
		2621	2693	2766	-	2693	2765	2688	2778	-	2694	2766	2838	-	2766	2838	-	2767	2839
	4.35	1736			1736			1683			1797			1797			1893		
	4.37	1915			1915			1830			1980			1980			2080		
Performances	5.1	12 / 12			12 / 12			12 / 12			12 / 12			12 / 12			12 / 12		
	5.2	0.36 / 0.52			0.36 / 0.52			0.36 / 0.52			0.28 / 0.35			0.3 / 0.52			0.24 / 0.35		
	5.3	0.53 / 0.51			0.53 / 0.51			0.53 / 0.51			0.50 / 0.51			0.54 / 0.51			0.50 / 0.51		
	5.4	0.15 / 0.16			0.15 / 0.16			0.15 / 0.16			0.15 / 0.16			0.15 / 0.16			0.15 / 0.16		
	5.8	12 / 18			10 / 15			12 / 18			10 / 15			10 / 15			10 / 15		
	5.9	4 / 4			4 / 4			4 / 4			4 / 4			4 / 4			4 / 4		
Moteurs	5.10	Electrique / el.magn.			Electrique / el.magn. / hyd.			Electrique / el.magn.			Electrique / el.magn. / hyd.			Electrique / el.magn. / hyd.			Electrique / el.magn. / hyd.		
	6.1	6.4			6.4			6.4			6.4			6.4			6.4		
	6.2	14			14			14			14			14			14		
	6.3	43531 C			43531 C			43531 B			43531 C			43531 C			43531 C		
	6.4	48/420	48/560	48/700	-	48/560	48/700	48/420	48/560	-	48/560	48/700	48/840	-	48/700	48/840	-	48/700	48/840
	6.5	750 - 1200			940 - 1200			730 - 1000			940 - 1390			1120 - 1390			1120 - 1390		
	6.6	/			/			/			/			/			/		
Autre	8.1	AC ~ MOSFET			AC ~ MOSFET			AC ~ MOSFET			AC ~ MOSFET			AC ~ MOSFET			AC ~ MOSFET		
	8.2	160			160			160			190			190			220		
	8.3	20			20			20			16			16			16		
	8.4	< 70			< 70			< 70			< 70			< 70			< 70		

[4] Ces valeurs se réfèrent à la hauteur du mât présenté et à la batterie minimum

[5] Les vitesses de traction, de levage, de descente et de sortie du mât peuvent varier avec d'autres hauteurs de levage

[6] Valeurs déterminées par le frottement des roues ; en cas de fonctionnement fréquent en pente (en 1 h), consultez votre commercial

[7] Avec feu à éclats h6 + 120mm

[8] Largeur protège-conducteur 1100mm

Compartiment opérateur et direction
Une marche d'accès intermédiaire, largement dimensionnée, et une poignée rembourrée facilitent la montée et la descente du chariot. Le compartiment opérateur, spacieux, offre un espace généreux pour les jambes et au niveau du plafond. Un appui-tête rembourré est fixé sur le montant du protège-conducteur.

Le siège, entièrement suspendu, est réglable en fonction du poids de l'opérateur. La position avant / arrière et l'angle du dosseret d'appui sont également ajustables. La console de direction est facilement réglable en longueur, en inclinaison et hauteur, afin d'offrir une position optimale à l'opérateur. Un verrou à ressort à gaz permet de surélever la console afin de faciliter les montées et les descentes fréquentes. Sur la console de direction se trouvent le volant, l'afficheur avec clavier et boutons de fonction pour le frein de parking. Il y a 3 modes de fonctionnement prédéfinis, plus un mode de vitesse lente et des équipements en option, comme le dispositif de coupure de la traction prioritaire pour le changement de batterie, une 5ème fonction hydraulique et un détecteur du poids de la charge.

La dureté de la direction est réglable en fonction des préférences du cariste. La direction par commande à volant standard est équipée d'une rotation de 360° de la roue motrice, pour une meilleure maniabilité du chariot. La direction à 180° est proposée en option. La réduction de la vitesse lors de la prise de virages est automatique et peut être ajustée. La sensibilité de la direction se réduit automatiquement lorsque la vitesse de déplacement augmente, pour un meilleur contrôle des déplacements en ligne droite sur de longues distances. Le volant rembourré, avec boule de volant, est logé dans la console réglable. Un repose-poignets arrondi, pour le poignet gauche, offre un soutien confortable afin de réduire l'accumulation de la fatigue.

Les commandes au pied sont disposées comme dans une automobile. La pédale d'accélérateur, largement dimensionnée, offre une zone de contact et un angle d'appui généreux afin de réduire la pénibilité. La pédale de frein fonctionne électriquement sur les modèles MR14 et MR16. Sur les modèles MR20, MR20H et MR25, la pédale de frein fonctionne également hydrauliquement sur les roues porteuses. Le freinage sur les roues porteuses est proposé en option sur les versions MR16/ MR16 H. Un détecteur de présence du pied relié à la traction requiert la présence du pied gauche. Il est possible d'avoir, en option, une commande directionnelle de marche avant / marche arrière au plancher, fonctionnant par l'intermédiaire de sélecteurs placés sur la pédale d'accélérateur (direction à 180° uniquement).

Afficheur
Un afficheur graphique très complet et facile à lire est fourni. Il est équipé d'un indicateur de position de la roue motrice avec indicateur du sens de déplacement en marche avant / marche arrière, indicateur de décharge de la batterie, horamètre au démarrage, état du frein de parking, état de déblocage de la batterie, mode de fonctionnement sélectionné et état des alarmes. Un indicateur de hauteur est proposé en option. L'affichage peut également être modifié afin d'indiquer les détails de l'historique des alarmes ou les paramètres d'installation. Le clavier à 10 chiffres peut être configuré selon les codes d'autorisation des caristes et le présélecteur de hauteur en option.

Bus CAN
La série MR est équipée de la technologie du bus CAN. Grâce à cette technologie, qui a fait ses preuves dans le secteur automobile, le câblage point à point est largement réduit. Les faisceaux de câbles sont considérablement simplifiés et la fiabilité s'en trouve améliorée. La fiabilité de la transmission des données par la communication en série est renforcée. Les techniciens de maintenance peuvent avoir accès à n'importe lequel des variateurs ou à l'ordinateur du système par l'intermédiaire d'un seul terminal, grâce à un boîtier portatif ou à un ordinateur portable. Ils peuvent visualiser l'historique des alarmes, établir un diagnostic ou régler le paramétrage des performances.

Commandes hydrauliques
La tête de commande multifonctions (joystick) est proposée de série. Toutes les commandes sont faciles d'accès et nécessitent peu de mouvements de la main. Les fonctions hydrauliques primaires pour la levée / la descente et la sortie mât / la rétractation se font grâce aux 4 axes du joystick. Le mouvement diagonal permet le fonctionnement simultané des fonctions pour une manutention des charges plus rapide. Le déplacement latéral et l'opération d'inclinaison des fourches sont actionnés par des commutateurs à bascule placés au-dessus du joystick. Le sens de déplacement en marche avant / marche arrière est sélectionné par un commutateur à bascule arrondi, actionné par le pouce. L'interrupteur de l'avertisseur sonore est judicieusement placé sous l'auriculaire. Un accoudoir coulissant arrondi permet de soutenir l'avant-bras de l'opérateur. Monté sur ressorts, il revient automatiquement en position de repos lorsqu'on le relâche. Est également disponible, en option, une commande individuelle à 4 leviers avec commutateur à bascule pour le sens de déplacement en marche avant / marche arrière et bouton pour l'avertisseur sonore séparé.

Mât
Des mâts trois étages à grande levée libre avec tablier inclinable, déplacement latéral intégré et dosseret d'appui de charge sont proposés de série. La conception du mât avec vérin de levée libre décentré et vitre intérieure élargie, un entretoisement arrondi et un tablier porte-fourches grande visibilité offrent une excellente visibilité à travers le mât et au-delà du mât, pour une manutention optimale des charges à différentes hauteurs. Le tablier du mât est doté d'un ralentissement et d'un arrêt lors du déploiement et de la rétractation, pour un fonctionnement optimal et sans secousses. Lorsque le tablier du mât est entièrement étendu, la vitesse de déplacement du chariot se réduit automatiquement. Un indicateur de hauteur et un présélecteur de hauteur sont disponibles en option et sont équipés d'un ralentissement automatique de la vitesse lorsque les fourches sont levées. Les bras porteurs sont dotés de bandes d'usure remplaçables boulonnées sur le châssis. La protection de la roue porteuse avant et latérale est proposée de série. Une protection latérale supérieure, pour la manutention de palettes transversales par-dessus les roues porteuses, est disponible en option.

Commande et moteur de la traction
Un moteur de traction à courant alternatif puissant équipe toute la gamme, et ce, de série. Le moteur de traction reste en position fixe pour éviter toute flexion des câbles électriques. La technologie à courant alternatif a permis de supprimer les balais et le collecteur ainsi que les contacteurs de marche avant / marche arrière et de réduire la maintenance du moteur au minimum. Cette technologie assure aussi un rendement optimal du moteur, une accélération puissante, un couple de freinage puissant, ainsi que des vitesses de déplacement rapides à la fois en charge et à vide. Le moteur de la direction utilise également la technologie à courant alternatif, et la disposition des engrenages permet un engrènement direct, pour une maîtrise précise de la direction. Au démarrage, la roue motrice se centre automatiquement. Pour la maintenance, une plaque démontable permet l'accès à la roue directrice et au réducteur à engrenages. Le compartiment moteur, qui comprend le moteur de levage, est ventilé.

Le convertisseur transforme le courant continu de la batterie en courant alternatif. Il peut être paramétré à l'aide d'un boîtier portatif ou un ordinateur portable et comprend un système d'autodiagnostic, une mémoire pour l'historique des alarmes, ainsi qu'une

protection thermique. Le compartiment du convertisseur est refroidi par ventilateur.

Commande et moteur de la pompe
Le moteur de pompe à courant alternatif, très performant, est monté sur des coussinets isolants qui diminuent les vibrations et le niveau sonore. Les vitesses hydrauliques sont régulées par la vitesse de rotation du moteur de la pompe, qui contrôle le débit d'huile. Le bloc hydraulique est placé à la base du mât, ce qui a permis de réduire la longueur des conduites hydrauliques et la maintenance éventuelle. Un microprocesseur commande les clapets électro-hydrauliques. La commande du convertisseur assure un fonctionnement silencieux et d'un bon rendement énergétique. Les performances des fonctions hydrauliques peuvent être ajustées par le technicien.

Freins
Le freinage de service électrique normal peut être appliqué en relâchant la pédale d'accélérateur, en changeant de sens de marche ou en appuyant sur la pédale d'accélérateur. Le freinage par récupération d'énergie est disponible de série dans toutes ces configurations. La force de freinage est réglable.

Le freinage hydraulique sur les roues porteuses est disponible de série sur le MR20 / 20H / 25 et en option sur le MR16 et le MR16 H. Un frein électromagnétique puissant est utilisé pour le frein de parking. Il est activé automatiquement lorsque le commutateur de parking est appliqué, lorsque la pédale d'accélérateur est relâchée, ou lorsque l'opérateur retire son pied du détecteur de présence.

Options Il existe une gamme complète d'options, notamment :

- Protection chambre froide
- Siège en PVC
- Siège chauffé
- Indicateur de hauteur
- Présélecteur de hauteur
- Commande directionnelle au pied
- Direction de 180°
- Commande hydraulique à 4 leviers
- Démontage latéral de la batterie
- Freins sur les roues porteuses (MR16/ MR16H)
- 5ème fonction hydraulique
- Indicateur du poids de la charge
- Feu à éclats
- Phares de travail
- Coupure de la descente des fourches

Sécurité. Ce chariot est en conformité avec les normes européennes en vigueur. Les spécifications peuvent changer sans préavis.

Yale Europe Materials Handling
Flagship House, Reading Road North,
Fleet, Hampshire GU51 4WD, Royaume-Uni.
Tel: + 44 (0) 1252 770700 Fax: + 44 (0) 1252 770780
www.yale-europe.com

Yale est une marque déposée.
Publication n°. 258985542 Imprimé en Royaume-Uni (050227.5HG) FR